ROTONDE
CHIMENEAS & WALLPAPERS

CHIMENEAS A LEÑA

COLECCIÓN 2022 - 2023

- Hierro fundido
- Llama regulable
- Gran eficiencia debido al vidrio cerámico

CERTIFICACIÓN EUROPEA

Producto Europeo

305 - 3D FIREPLACE STOVE

3D FIREPLACE STOVE

ECO DESIGN
2022

DIMENSIONES

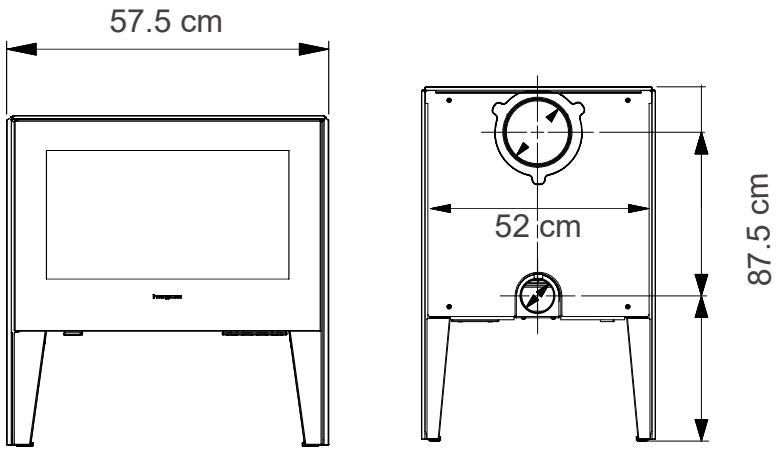

FACILIDADES:

- Cristal Cerámico resistente a golpes
- Salida de humos superior
- Cajón ceniceros Internos
- No requiere material de aislamiento.
- Fácil de limpiar

ESPECIFICACIONES

Potencia nominal	12 000 KW
Diámetro de salida de humos	13 cm
Hoja de Metal	Grueso
Marco	Esmalte
Fundición de Hierro	Completo
Capacidad Calorífica	120 m2
Ladrillos Reflactorios	Resistentes al calor
Peso total	97 Kg

GLANCE FREE STANDING

DIMENSIONES

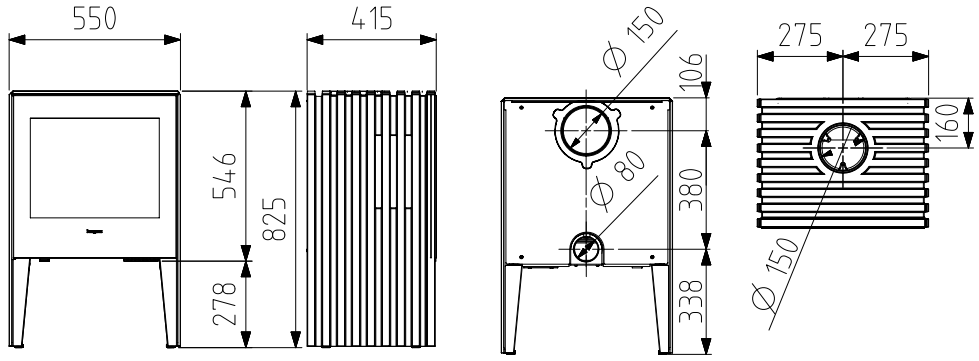

FACILIDADES:

- Cristal Cerámico
- Salida de humos superior y trasera
- Cajón ceniceros Internos
- No requiere material de aislamiento.
- Modelo Free Standing, libre ubicación.

ESPECIFICACIONES

Potencia nominal	7 KW
Diámetro de salida de humos	150 mm
Equipo	Doble estructura
Material hogar	Hierro fundido
Control de aire	Primario
Apertura de puerta	Escamoteable / abatible
Tiro promedio	4 - 6 m
Longitud máx. de troncos	300 mm

GLANCE WALL MOUNTED

DIMENSIONES

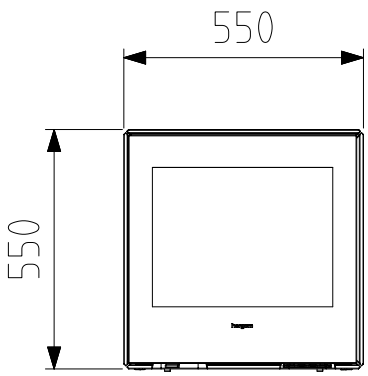

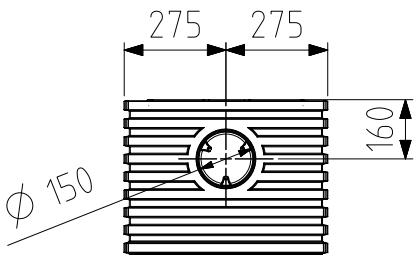

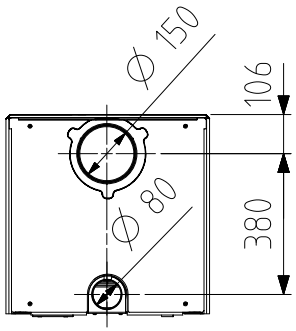

FACILIDADES:

- Cristal Cerámico
- Salida de humos superior y trasera
- Cajón ceniceros Internos
- No requiere material de aislamiento.

ESPECIFICACIONES

Potencia nominal	7 KW
Diámetro de salida de humos	150 mm
Equipo	Doble estructura
Material hogar	Hierro fundido
Control de aire	Primario
Apertura de puerta	Escamoteable / abatible
Tiro promedio	4 - 6 m
Longitud máx. de troncos	300 mm

E20 NS FREE STANDING

DIMENSIONES

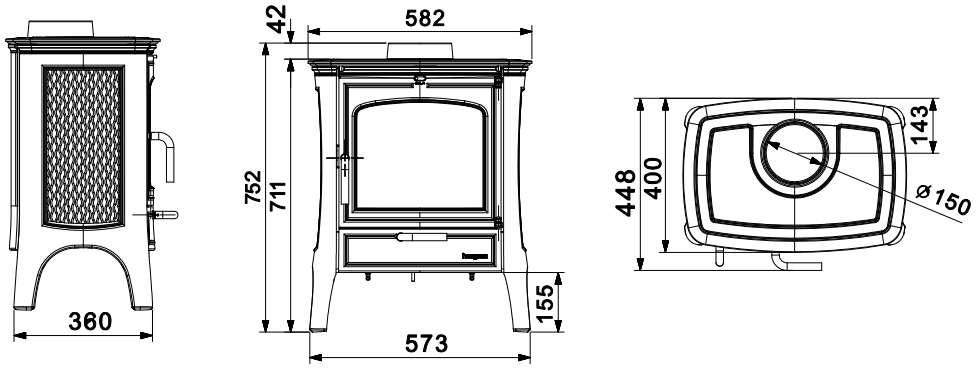

FACILIDADES:

- Cristal cerámico
- Doble combustión
- Cajón ceniceros internos
- Salida de aire canalizado
- Libre ubicación, modelo free standing

ESPECIFICACIONES

Potencia nominal	6 KW
Diámetro de salida de humos	150 mm
Material hogar	Hierro fundido
Control de aire	Secundario
Apertura de puerta	Abatible
Sistema de ventiladores	Interno
Tiro promedio	3 - 4 m
Longitud máx. de troncos	420 mm

E30 FREE STANDING

Small

DIMENSIONES

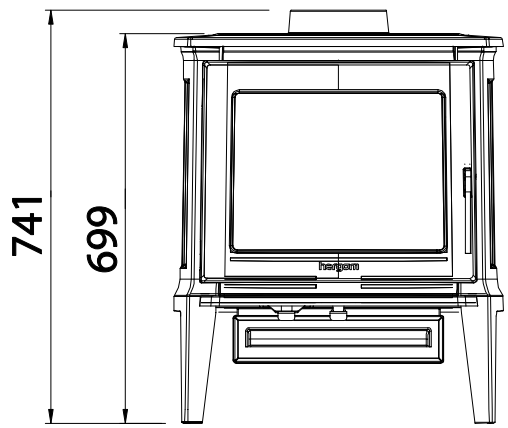

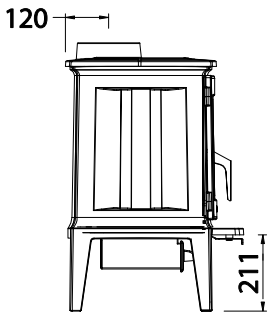

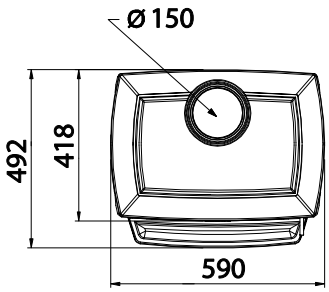

FACILIDADES:

- Cristal cerámico
- Doble combustión
- Cajón ceniceros internos
- Salida de aire canalizado
- Libre ubicación, modelo free standing

ESPECIFICACIONES

Potencia nominal	5.5 KW
Diámetro de salida de humos	150 mm
Material hogar	Hierro fundido
Control de aire	Primario y secundario
Apertura de puerta	Abatible
Control de combustión	Si
Sistema de ventiladores	Interno
Tiro promedio	4 - 6 m
Longitud máx. de troncos	400 mm

E30 FREE STANDING

DIMENSIONES

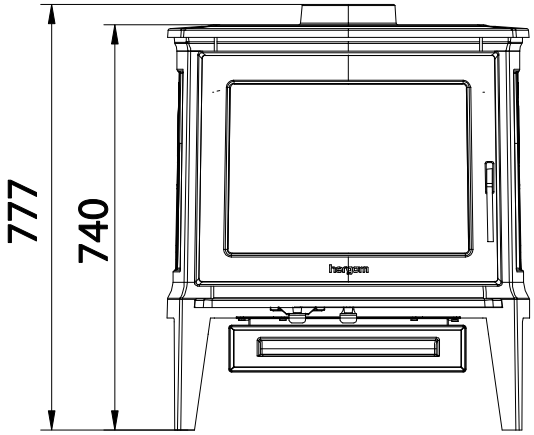

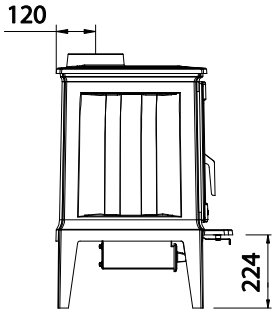

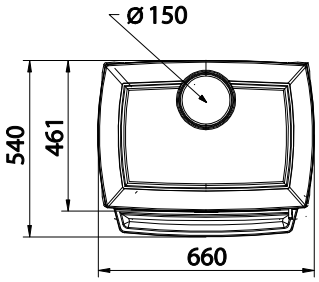

FACILIDADES:

- Cristal cerámico
- Doble combustión
- Cajón ceniceros internos
- Salida de aire canalizado
- Libre ubicación, modelo free standing

ESPECIFICACIONES

Potencia nominal	7.1 KW
Diámetro de salida de humos	150 mm
Material hogar	Hierro fundido
Control de aire	Primario y secundario
Apertura de puerta	Abatible
Control de combustión	Si
Sistema de ventiladores	Interno
Tiro promedio	4 - 6 m
Longitud máx. de troncos	500 mm

E30 FREE STANDING

DIMENSIONES

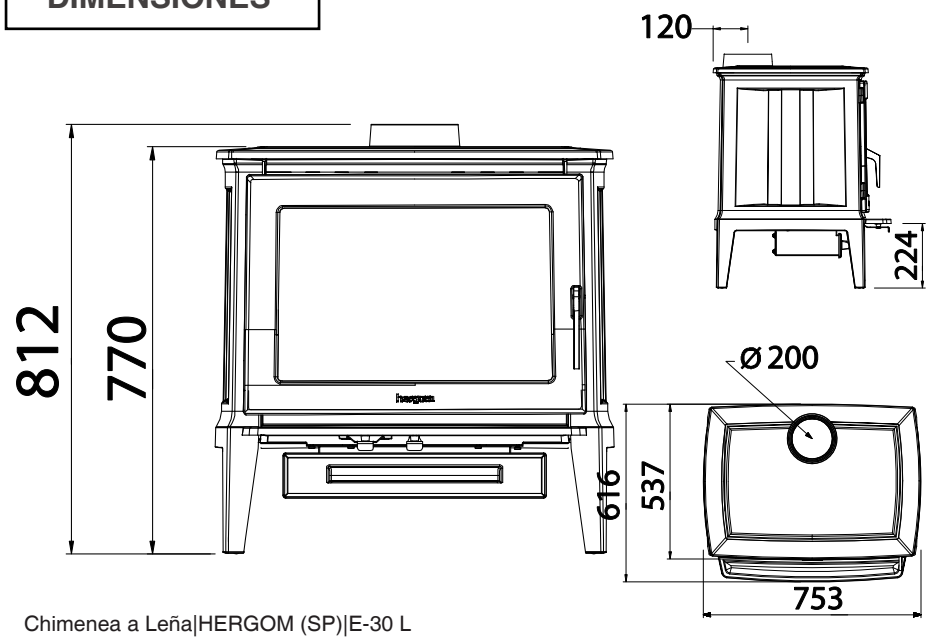

FACILIDADES:

- Cristal cerámico
- Doble combustión
- Cajón ceniceros internos
- Salida de aire canalizado
- Libre ubicación, modelo free standing

ESPECIFICACIONES

Potencia nominal	8.1 KW
Diámetro de salida de humos	200 mm
Material hogar	Hierro fundido
Control de aire	Primario y secundario
Apertura de puerta	Abatible
Control de combustión	Si
Sistema de ventiladores	Interno
Tiro promedio	4 - 6 m
Longitud máx. de troncos	600 mm

STILKAMIN

DIMENSIONES

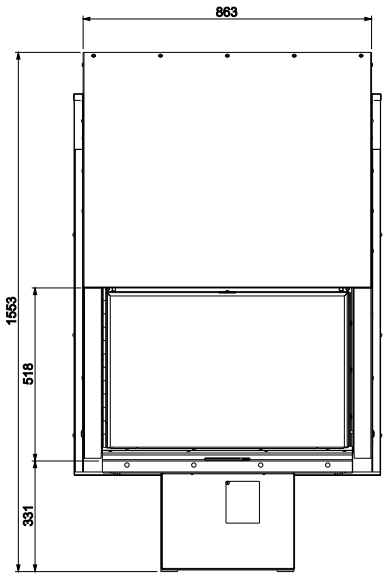

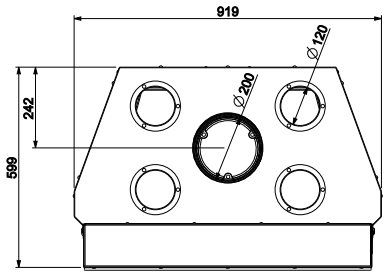

FACILIDADES:

- Cristal cerámico
- Cajón ceniceros internos
- Diferentes marcos
- Salida de aire canalizado para calentar otros ambientes
- Materiales de aislamiento térmico: Drywall RF

ESPECIFICACIONES

Potencia nominal	17.5 KW
Diámetro de salida de humos	200 mm
Salidas de aire canalizado	04
Control de aire	Primario y secundario
Apertura de puerta	Guillotina/abatible
Control de combustión	Si
Sistema de ventiladores	Opcional
Tiro promedio	4-6 m
Longitud máx. de troncos	600 mm

STILKAMIN

DIMENSIONES

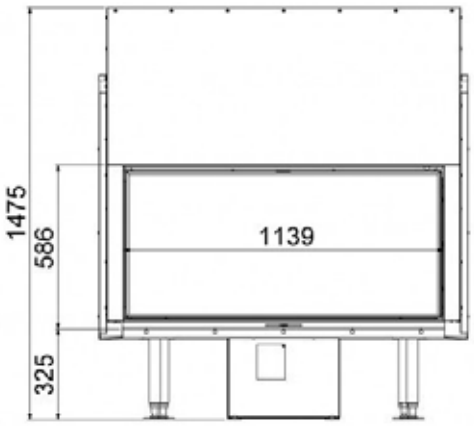

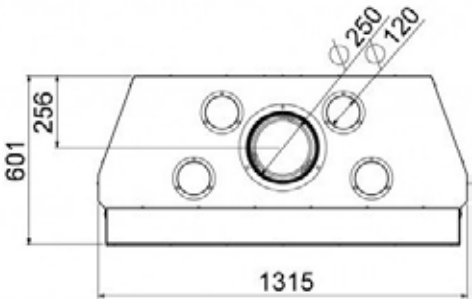

FACILIDADES:

- Cristal cerámico
- Cajón ceniceros internos
- Diferentes marcos
- Salida de aire canalizado para calentar otros ambientes
- Materiales de aislamiento térmico: Drywall RF

ESPECIFICACIONES

Potencia nominal	21 KW
Diámetro de salida de humos	250 mm
Salidas de aire canalizado	04
Control de aire	Primario y secundario
Apertura de puerta	Guillotina/abatible
Control de combustión	Si
Sistema de ventiladores	Opcional
Tiro promedio	4-6 m
Longitud máx. de troncos	600 mm

STILKAMIN

XL

DIMENSIONES

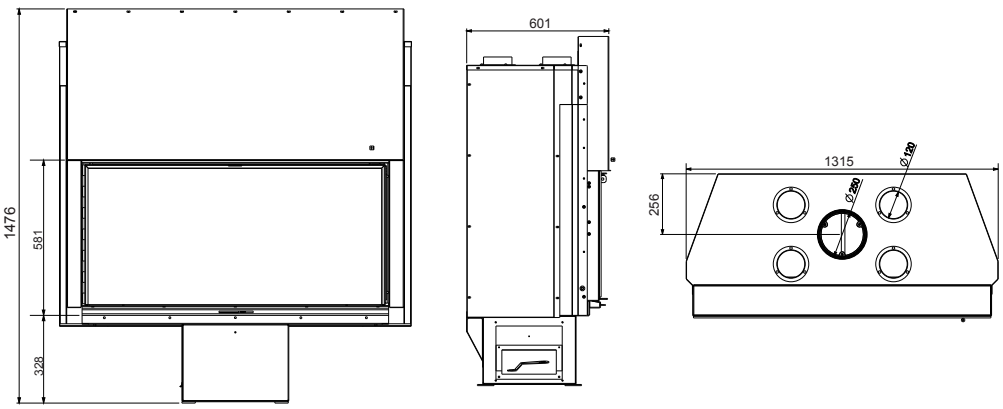

FACILIDADES:

- Cristal cerámico
- Cajón ceniceros internos
- Diferentes marcos
- Salida de aire canalizado para calentar otros ambientes
- Materiales de aislamiento térmico: Drywall RF

ESPECIFICACIONES

Potencia nominal	24 KW
Diámetro de salida de humos	250 mm
Salidas de aire canalizado	04
Control de aire	Primario y secundario
Apertura de puerta	Guillotina/abatible
Control de combustión	Si
Sistema de ventiladores	Opcional
Tiro promedio	4-6 m
Longitud máx. de troncos	950 mm

SERE DOBLE CARA 100

DIMENSIONES

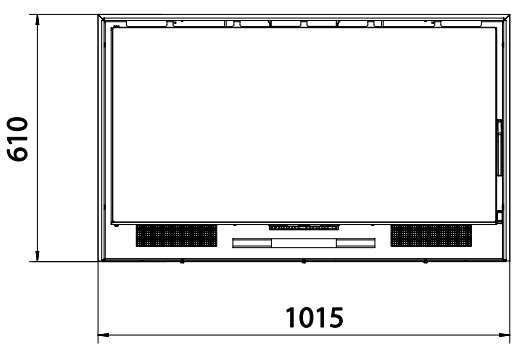

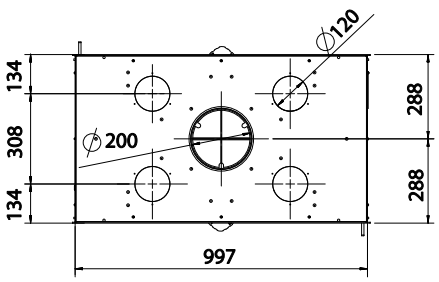

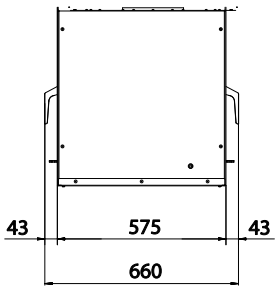

FACILIDADES:

- Cristal cerámico
- Cajón ceniceros internos
- 04 Salidas de aire canalizado para calentar otros ambientes
- Materiales de aislamiento térmico: Drywall RF
- Marco a elegir

ESPECIFICACIONES

Potencia nominal	12.0 KW
Diámetro de salida de humos	200 mm
Material hogar	Acero
Control de aire	Primario
Apertura de puerta	Batiente
Control de combustión	Manual
Tiro promedio	4 - 6 m
Longitud máx. de troncos	700 mm
Número de caras - visión	02 (frontal y posterior)

SERE 80

80

DIMENSIONES

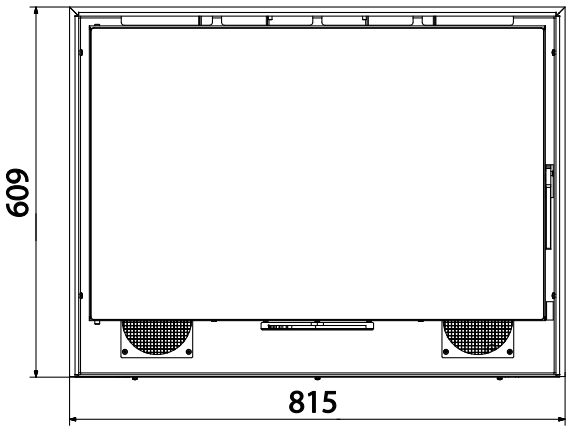

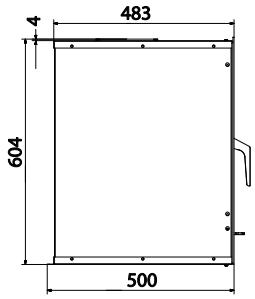

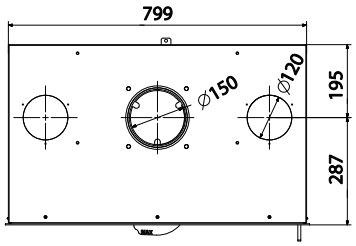

FACILIDADES:

- Cristal cerámico
- Cajón ceniceros internos
- 02 Salidas de aire canalizado para calentar otros ambientes
- Materiales de aislamiento térmico: Drywall RF
- Marco a elegir

ESPECIFICACIONES

Potencia nominal	10.0 KW
Diámetro de salida de humos	150 mm
Material hogar	Acero / verniculita
Control de aire	Primario
Apertura de puerta	Batiente
Control de combustión	Manual
Tiro promedio	4 - 6 m
Longitud máx. de troncos	500 mm
Número de caras - visión	01 frontal

SERE 100

100

DIMENSIONES

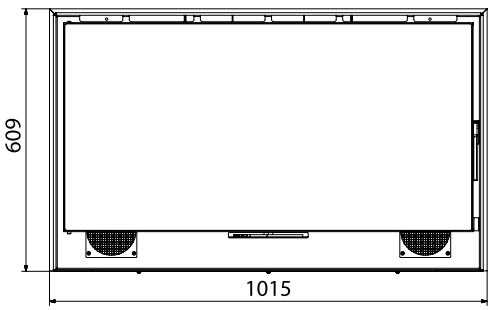

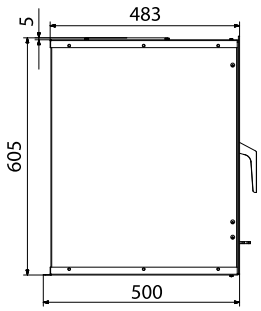

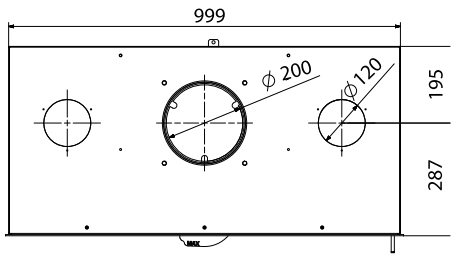

FACILIDADES:

- Cristal cerámico
- Cajón ceniceros internos
- 02 Salidas de aire canalizado para calentar otros ambientes
- Materiales de aislamiento térmico: Drywall RF
- Marco a elegir / ventilador opcional

ESPECIFICACIONES

Potencia nominal	12 KW
Diámetro de salida de humos	200 mm
Material hogar	Acero
Control de aire	Primario
Apertura de puerta	Batiente
Control de combustión	Manual
Tiro promedio	4 6 m
Longitud máx. de troncos	700 mm
Número de caras - visión	01 frontal

C 16/80

DIMENSIONES

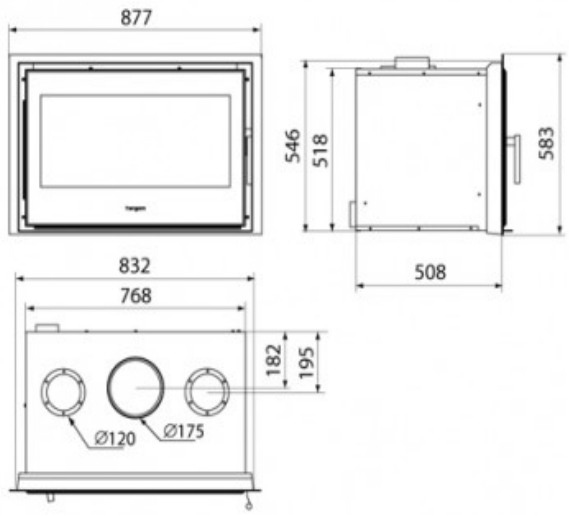

DATOS TÉCNICOS	
CERTIFICADO CE	RRF 2918 4970
NORMATIVA	EN 13229
POTENCIA MÁXIMA (KW)	14
POTENCIA NOMINAL (KW)	7
RENDIMIENTO (%)	76%
EMISIONES CO (13% O2 VOL. %)	0,17%
LONGITUD MAXIMA DE TRONCOS (MM)	625
PESO (KG)	145
Ø SALIDA DE HUMOS (MM)	175
Ø SALIDA CANALIZACION (MM)	120
TIRO MINIMO (PA)	12

SERE 70

70

DIMENSIONES

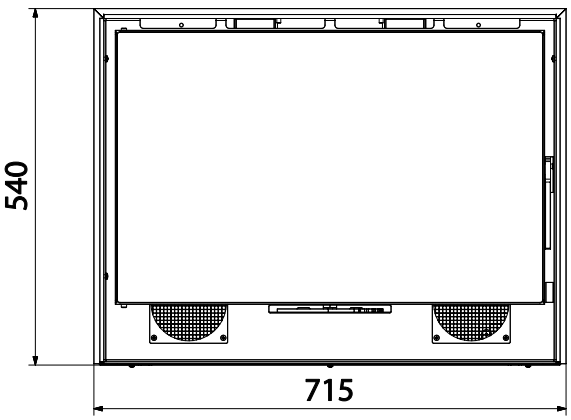

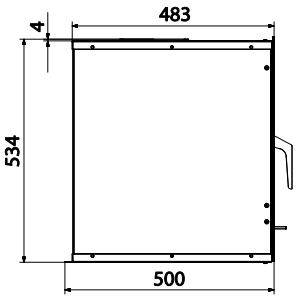

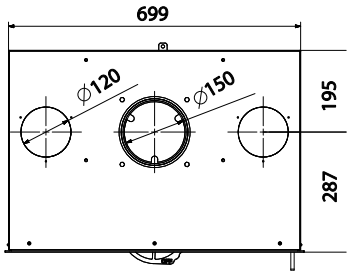

FACILIDADES:

- Cristal cerámico
- Cajón ceniceros internos
- 02 Salidas de aire canalizado para calentar otros ambientes
- Materiales de aislamiento térmico: Drywall RF
- Marco a elegir

ESPECIFICACIONES

Potencia nominal	8.9 KW
Diámetro de salida de humos	150 mm
Material hogar	Acero / verniculita
Control de aire	Primario
Apertura de puerta	Batiente
Control de combustión	Manual
Tiro promedio	4 -6 m
Longitud máx. de troncos	500 mm
Número de caras - visión	01 frontal

H03 - 80

DIMENSIONES

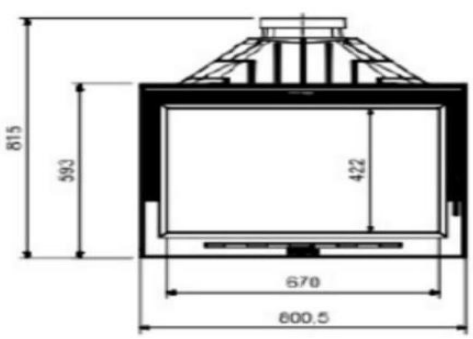

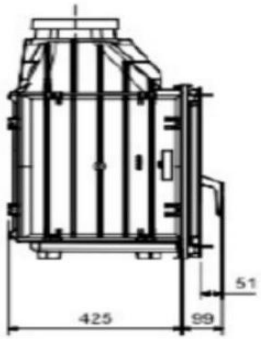

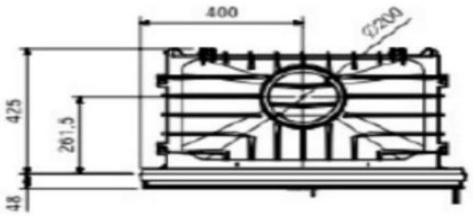

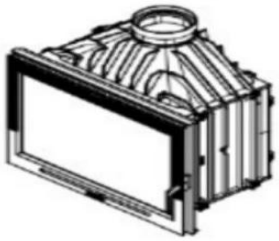

FACILIDADES:

- Cristal cerámico
- Cajón ceniceros internos
- Doble combustión
- Materiales de aislamiento térmico: Drywall RF
- Marco a elegir / ventilador opcional

ESPECIFICACIONES

Potencia nominal	13.5 KW
Diámetro de salida de humos	200 mm
Material hogar	Hierro fundido/acero
Control de aire	Primario y secundario
Apertura de puerta	Batiente
Control de combustión	Manual
Tiro promedio	4-6 m
Longitud máx. de troncos	500 mm
Número de caras - visión	01 frontal

HGB 70

70

DIMENSIONES

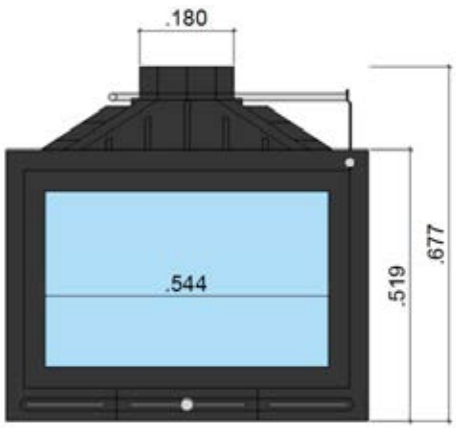

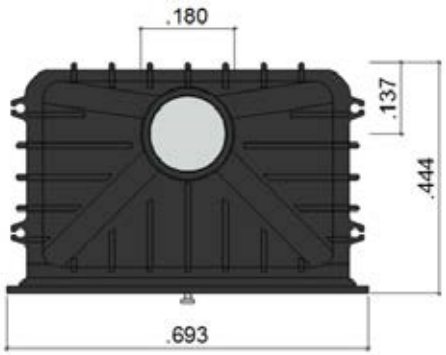

FACILIDADES:

- Cristal cerámico
- Cajón ceniceros internos
- Materiales de aislamiento térmico: Drywall RF

ESPECIFICACIONES

Potencia nominal	11.0 KW
Diámetro de salida de humos	150 mm
Material hogar	Hierro fundido/acero
Control de aire	Primario
Apertura de puerta	Abatible
Vidrio de puerta	Vitro - cerámico
Tiro promedio	4-6 m
Longitud máx. de troncos	500 mm
Número de caras - visión	01 frontal